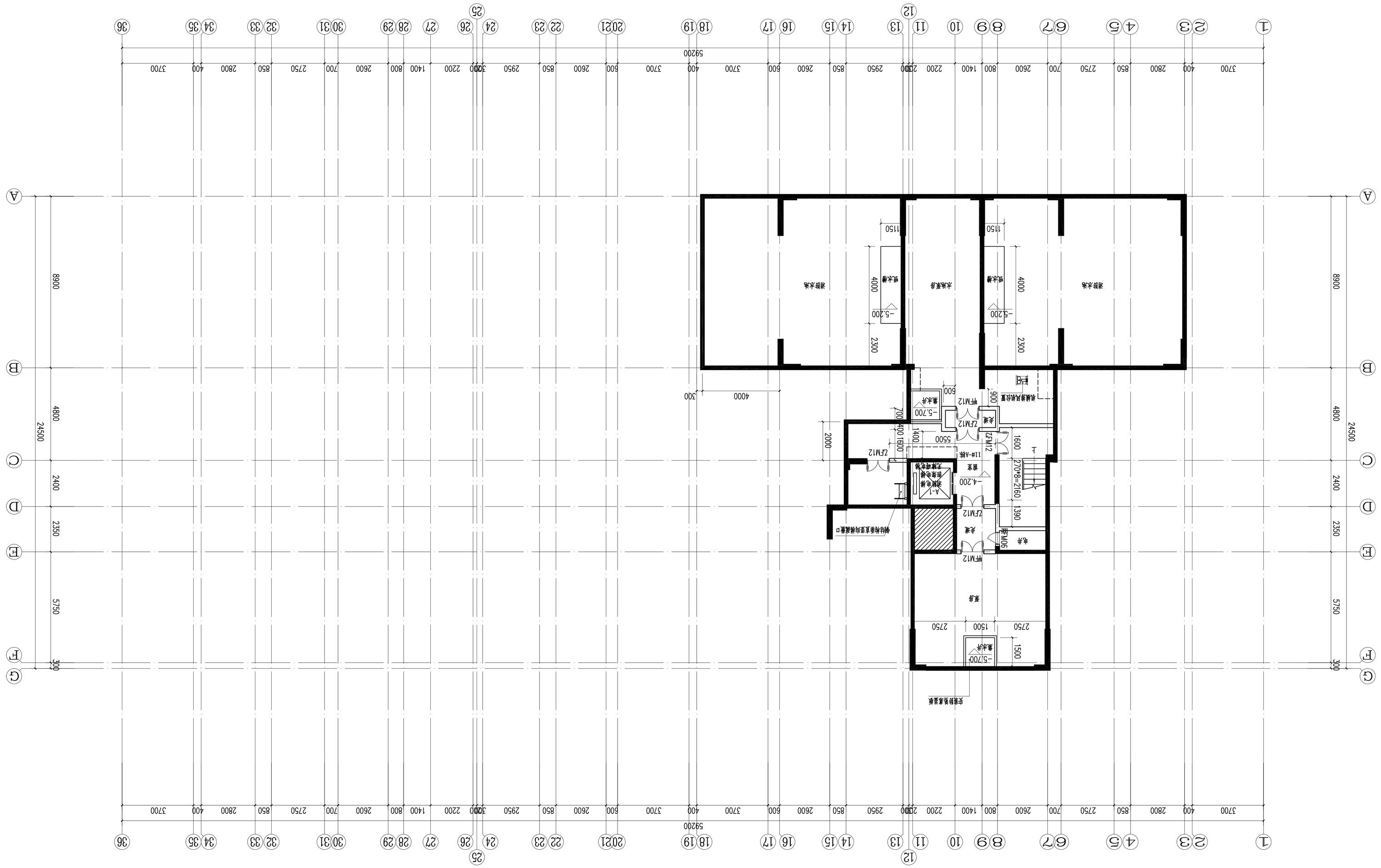

负一层平面图 1:100

区位示意图

11#-A、B栋

修改记录		
序 号	修改日期	修改内容
备 注 栏		

广东诚安建设工程设计有限公司			
审 定	何振文		
审 核	林志辉		
项目负责	温伟达		
专业负责	温伟达		
校 对	钟育彬		
设 计	欧燕峰		
建设单位	兴宁市城市投资发展有限公司		
工程名称	兴宁市南部新城南广区改造三期（宁新安置区区一期）		
子项目名称	11#-A、B栋		
图纸内容	负一层平面图		
项目编号	2017-093	专 业	建 筑
日 期	2017.08	设计阶段	施工图
比 例	1:100	图 号	03改

盖 章 栏：未盖本公司出图专用章无效

施工图审查号 梅市居审字[2017] 538号

广东诚实建设工程设计有限公司

GDCS GUANGDONG CHENGSHI CONSTRUCTION ENGINEERING DESIGN CO.,LTD

工 程 施 工 图 设 计

工程名称　兴宁市南部新城棚户区改造三期（宁新安置区C区一期）
配电房1　配电房2　配电房3

项目编号　2017-093　　专　业　建筑

审　　定：何振文

审　　核：林志晖

项目负责人：温伟达

专业负责人：温伟达

设　计　人：侯高峰

工程勘察设计出图专用章

国家注册执业师印章

资质等级　建筑行业专业甲级　证书编号:A144003605　市政行业专业乙级　证书编号:A244003602
证书编号　人防工程专业乙级　证书编号:A244003602　勘察专业类乙级　证书编号:191218-ky

出图日期　2017年8月　　施工图审查号　梅市居审字　　号

序号	图号	图纸目录	图幅	附注
01	00	图纸目录	A2	
02	01	建筑施工图设计总说明 建筑构造统一做法表	A1	
03	02	配电房1： 一层平面图 屋顶层平面图 ①-⑥轴立面图 ⑥-①轴立面图 Ⓐ-Ⓒ轴立面图 Ⓒ-Ⓐ轴立面图 1-1剖面图 节点大样图 门窗大样图、门窗表	A1	
04	03	配电房2： 一层平面图 屋顶层平面图 ①-⑤轴立面图 ⑤-①轴立面图 Ⓐ-Ⓒ轴立面图 Ⓒ-Ⓐ轴立面图 1-1剖面图 节点大样图 门窗大样图、门窗表	A1	
05	04	配电房3： 一层平面图 屋顶层平面图 ①-②轴立面图 ②-①轴立面图 Ⓐ-Ⓑ轴立面图 Ⓑ-Ⓐ轴立面图 1-1剖面图 节点大样图 门窗大样图、门窗表	A1	

建筑			暖通		
结构			给排水		
电气			工艺		
通讯			自控		

建筑施工图设计总说明

一.设计依据

1、兴宁市住房和城乡规划建设局批复的《兴宁市建设用地规划许可证》；
2、兴宁市住房和城乡规划建设局批复的《兴宁市建设工程设计方案审批意见书》
3、甲方提供的设计任务书以及有关地形图、红线图
4、主要应用规范、标准、规程
《工程建设标准强制性条文—房屋建筑部分》(2013年版)
《民用建筑设计通则》GB50352-2005
《建筑设计防火规范》GB50016-2014
《屋面工程技术规范》GB50345-2012
5、现行国家、广东省和梅州市有关建筑设计规范和规定

二. 建筑概况:

1.工程名称：兴宁市南部新城棚户区改造三期（宁新安置区C区一期）
子项目名称 配电房1 配电房2 配电房3
2.建设地点：兴宁市
3.建设单位：兴宁市城市投资发展有限公司
4.建筑层数：配电房1：地上 1 层。建筑高度 4.8 米。
配电房2：地上 1 层。建筑高度 4.2 米。
配电房3：地上 1 层。建筑高度 4.2 米。
5.建筑面积：配电房1： 266.91 平方米。
配电房2： 213.90 平方米。
配电房3： 42.64 平方米。
6.建筑防火类别：单层民用 建筑。耐火等级：地上 二 级。
7.建筑防水等级：Ⅰ级。
8.结构类型：框架结构。基础形式：独立基础。
抗震等级：4级，设防烈度：7 度。
9.建筑性质：配电房 。合理使用年限 50 年

四.墙体工程

1. 外墙：除钢筋砼墙外，采用200厚、强度A7.5 密度级别B07 加气混凝土砌块,WM Mb>5.0专用砂浆砌筑。
2. 内墙：a 采用 200厚MU7.5粉煤灰烧结实心砖,M7.5 混合砂浆砌筑。用于楼梯间墙、分户墙等详见各层平面图。
b 采用 120厚 MU7.5粉煤灰烧结实心砖,M7.5 混合砂浆砌筑。详见各层平面图。
3. 卫浴、阳台、露台墙体：墙体做200高C20的混凝土墙基，厚与墙体相同。
4. 墙体稳定性要求： 墙体长度>5m 及悬挑梁上墙体端部及每3米立构造柱与梁板拉结。墙高超过4m 时，应在墙高中部加设圈梁或钢筋混凝土配筋带。
5. 墙与柱子交接处及内外墙交接处应设拉结筋，沿高度每0.5m 设 2Ø6 伸入墙内长1m。
6. 凡墙体不同材料交接处墙基加挂一层钢丝网(Ø1@20x20)拉接，搭接宽度 200mm,内墙管线开槽并排走管大于两根处也应挂钢丝网。
7. 凡外墙为蒸养加气砼砌块或住宅>9层或公建高度>24米者,外墙面满挂钢丝网。
8. 凡墙上预留或后凿的孔洞，待设备及管线安装完毕后须用C20细石砼填实，然后再做粉刷饰面层。
9. 门梁宽度除注明外，其余均为100。凡100以内内外墙门梁以及窗与外墙不正交窗梁均用与相邻结构钢筋墙柱同强度的素混凝土随相邻结构钢筋墙柱同时浇注。
10. 加气混凝土墙体按《非承重蒸压泡沫混凝土砖墙体工程技术规程》DBJ/T15-43-2005严格执行。
11. 墙身防潮做法：室外地坪600mm高的墙体做20厚水泥防水砂浆防潮层，构造做法参见 11ZJ103 (1/10)(3/10)号大样。

五.楼地面

1. 楼地面做法详见《建筑构造统一做法表》。
2. 除特殊注明外，在卫生间、厨房完成面最高处均比该楼层标高低20mm；阳台、外廊及开敞前室完成面最高处均比该楼层标高低15mm,并以1%的坡度坡向地漏。

六.建筑装修

1. 本工程室内装修除按《建筑构造统一做法表》规定的装修项目外，其余由室内装修设计确定，不列入本建筑施工范围。装修必须符《建筑内部装修设计防火规范》GB50222-95要求，同时不能影响结构安全和损害水电设施。

七.门窗工程

1 门窗施工应执行《铝合金门窗工程技术规范》JGJ214-2010《塑料门窗工程技术规程》JGJ103-2008
2 幕墙施工应执行《建筑幕墙》GB/T21086-2007《玻璃幕墙工程技术规范》JGJ102-2003
《金属与石材幕墙工程技术规范》JGJ133-2001 J113-2001
3 本工程所注门窗尺寸除注明的特殊门窗外一般为洞口尺寸，立面为外视立面。所有门窗在制作之前，均应现场核对洞口尺寸后方可施工。
4 凡窗台高低于900且窗外无阳台、平台之外窗加设距可踏面900高安全防护栏杆。做法详建施图。
5 铝合金及塑钢门窗、玻璃幕墙型材及玻璃厚度由专业厂家计算确定，并对其安全质量负责，除满足节能计算书要求外，不得小于如下规定：玻璃厚度：门8mm ；窗6mm 。
铝合金型材壁厚：门 2.0mm ；窗1.4mm ；幕墙和玻璃屋顶：3.0mm
6 玻璃幕墙必须采用预埋件连接固定，不得临时采用膨胀螺栓。玻璃幕墙与主体结构边缘应预留200~300mm 间距以作施工安装。
7 所有门窗的小五金配件必须齐全，不得遗漏。
8 门窗立樘位置：除注明者外，窗一般居墙中；门与开启方向墙面平，卫生间门门扇宜高出地面 20mm
9 门窗和玻璃幕墙的框、扇、玻璃所选材料及颜色详见门窗表。
10 凡外墙推拉窗均应加设防窗扇脱落的限位装置、排水构造。
11 外门窗及玻璃幕墙主要物理性能要求如下:

物理性能	门窗		幕墙		备注
抗风压性能 P3 (KPa)	4级/2.5≤P3<3.0		4级/2.5≤P3<3.0		幕墙：P3≥幕墙风荷载标准值Wk
相对挠度	单/夹层玻璃≤L/120		计算确定		
水密性能 ΔP (Pa)	3级/500≤ΔP<350		固定	3级/1000≤ΔP<1500	
			开启	3级/500≤ΔP<700	
气密性能 q1 m3/(m.h)	住宅≤9层	4级/q1≤2.5	开启	2级/ q1≤2.5	幕墙：夏热冬暖地区<10层
	≥10层	6级/q1≤1.5	整体	2级/ q1≤2.0	
	公共建筑	6级/q1≤1.5	开启	3级/ q1≤1.5	幕墙：夏热冬暖地区≥10层
			整体	3级/ q1≤1.2	

12 空气声计权隔声量：外窗≥30dB，户门≥25dB，分户墙≥40dB,楼板≥40dB。
13 7层及7层以上建筑物外窗、玻璃幕墙；面积大于 15M² 的窗玻璃及玻璃底边离最终装修面小于500mm 的落地窗及人员流动大的公共场所，易受碰撞门窗隔断上的玻璃均应采用安全玻璃。倾斜装配窗、各类天窗、采光顶及栏板上的玻璃均应采用钢化夹胶玻璃。

八.防水工程

防水工程均应按广东省标准《建筑防水工程技术规程》DBJ15-19-2006相关规定设防和施工。
凡防水材料均应采用非焦油型；凡防水卷材宜采用冷粘贴工艺施工。
防水施工时基层含水率应 ≤9%，并且在雨天及 级风以上天气下不得施工。

屋面防水

a 防水等级：Ⅰ级，三道防水设防。
b 防水材料：聚氨酯防水卷材（厚度≥3 mm）及聚合物水泥防水涂膜（厚度≥ 1.5 mm）。
c 设防要求及质量保证措施：按倒置式屋面做法设防（柔性防水层在下，绝热或保温层居中，刚性防水层在上）。所有防水卷材的四周均卷至屋面泛水高度（约 300 mm），屋面竖井、女儿墙阴阳转角应附加一道带胎体增强材料的涂膜防水层。出屋面的墙体做300 mm高的 C20，混凝土墙基厚度与墙体相同。防水层与女儿墙或墙体相交处的构造做法参见11ZJ201 (2/11) 号大样。出屋面管道或泛水以上外墙穿管，待安装完后用细石混凝土封严，管根周围应粘填防水胶，与防水层闭合；出屋面管道应沿管道周边附加一道带胎体增强材料涂膜，高出屋面 250 mm，并用密封材料封口。水落口周围500 mm直径范围内排水坡度不应小于5％，
d 刚性防水层中不得埋设管线等其它预埋件。卷材搭缝口应采用与卷材材质相当、材性相容的密封材料封严。
e 屋面排水坡度≥2% ，天沟檐沟纵向坡度≥1% ；女儿墙顶横向排水坡度为≥6% 并向内倾斜。

外墙防水：

a 设防标准：一道设防或复合防水。
b 防水材料：聚合物水泥防水涂料II型(厚度≥ 1.0 mm)，聚合物水泥防水砂浆(厚度≥ 7.0 mm)
c 设防要求及质量保证措施：找平层的强度等级应 ≥M7.5， 与墙体基面的抗拉粘结强度不宜低于 0.4MPa 。外墙变形缝必须作防水处理，防水构造做法参见11ZJ111进行施工。外墙有凸凹的部位应做滴水和≥3%泛水处理，外窗的窗檐必须做滴水，窗台必须做泛水。
d 外墙防潮：在室内地坪以下 60 处做 20 厚 WP M20水泥砂浆防潮层（加3~5%防水剂，当为钢筋混凝土构造或此处以下为砌石构造时可不做），室内地坪标高变化处防潮层应重叠搭接 200mm 宽。
e 安装外墙上的构配件（空调机座，排气扇孔），管道，螺栓，均当预埋；特别是用砼空心砌块墙体时须在预埋件所在之砌块处，用C15砼预先填实，并在预埋件四周嵌以聚合物水泥砂浆。

十一.防火设计

1. 本工程防火间距、消防车道见总平面图。
2. 建筑物防火分区见防火分区示意图。
3. 安全疏散：
安装甲级防火门往疏散方向开启，各配电房均直接对外疏散。

十二.其他：

1. 配电房1、配电房2、配电房3，应设置防雨雪和小动物、从采光井、通风门、门电缆沟等进入室内的设施。

建筑构造统一做法表

外墙做法	外2：贴面砖墙面（38厚） 1、5厚1:1聚合物水泥砂浆贴各色面砖（详见立面） 2、水泥基渗透结晶型涂料2.0厚 3、10聚合物砂浆中部内配0.9厚镀锌钢丝网 4、12厚WP M20水泥砂浆找平层（加5%防水剂） 5、200厚加气混凝土砌块砖 6、15厚WP M20纤维水泥砂浆打底，满铺玻纤网 7、10厚聚苯颗粒保温砂浆 8、5厚WP M20水泥砂浆
内墙做法	内2：乳胶漆墙面（25厚） 1、乳胶漆面层 2、墙面满刮成品腻子膏找平 3、8厚WP M20水泥砂浆找平层 4、12厚WP M15水泥砂浆打底
地面做法	地3：水泥砂浆地面（180厚） 1、20厚WS M20水泥砂浆抹面压实赶光 2、刷素水泥浆一道 3、10厚聚合物水泥防水砂浆 4、100厚C10素砼垫层 5、素土夯实
顶棚做法	棚2：乳胶漆顶棚（15厚） （适用于设备房，楼梯间） 1、刷乳胶漆三道 2、满刮成品耐水腻子膏 3、WP M10水泥石灰砂浆5厚 4、WP M10水泥石灰砂浆打底10厚
踢脚做法	踢1：水泥砂浆踢脚（150高） 1、10厚WP M20水泥砂浆压实赶光 2、12厚WP M15水泥砂浆打底扫光 3、刷素水泥浆一道
台阶、坡道做法	坡3：广场砖、地砖、大理石花岗石坡道台阶 1、铺广场砖（或地砖、大理石、花岗石），水泥砂浆勾缝或水泥浆擦缝 2、撒素水泥面，洒适量清水 3、30厚DS M15干硬性水泥砂浆结合层（转弯处由外径向内径找坡） 4、结构板

修改记录		
序号	修改日期	修改内容

备注栏

广东诚实建设工程设计有限公司
GUANGDONG CHENGSHI CONSTRUCTION ENGINEERING DESIGN CO.,LTD
建筑专业甲级:A144003605 市政专业乙级:A244003602
人防工程乙级:A244003602 勘察专业乙级:B244003602

审定	何振文		
审核	林志晖		
项目负责	温伟达		
专业负责	温伟达		
校对	钟育彬		
设计	侯高峰		
建设单位	兴宁市城市投资发展有限公司		
工程名称	兴宁市南部新城棚户区改造三期（宁新安置区C区一期）		
子项目名称	配电房1 配电房2 配电房3		
图纸内容	建筑施工图设计总说明 建筑构造统一做法表		
项目编号	2017-093	专业	建筑
日期	2017.08	设计阶段	报建图
比例	1:100	图号	01

盖章栏： 未盖本公司出图专用章无效

施工图审查号	梅市居审字[2017] 号

建 筑			暖 通		
结 构			给排水		
电 气			工 艺		
通 讯			自 控		

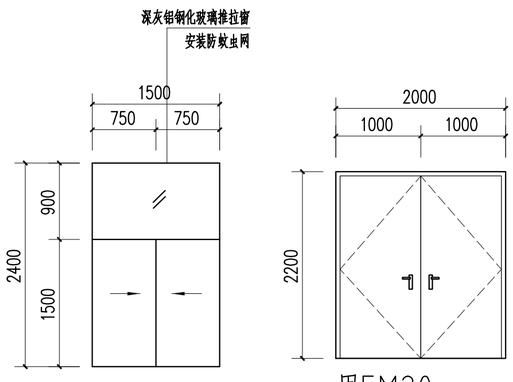

门窗表

类型	设计编号	洞口尺寸(mm)	数量	备注
甲级防火门	甲FM20	2000X2200	2	甲级防火门（具有自动关闭功能）
普通窗	C15	1500X2400	10	深灰铝钢化玻璃推拉窗，安装防蚊虫网

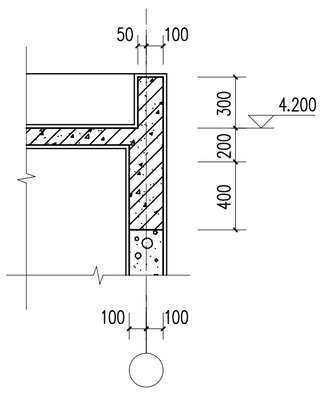

① 1:25

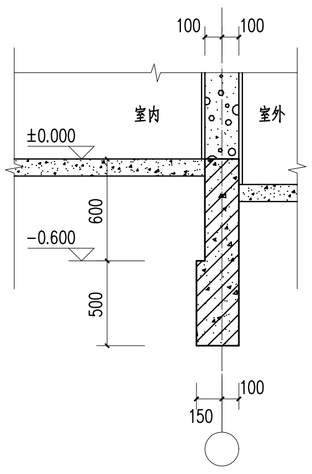

⑤ 1:25

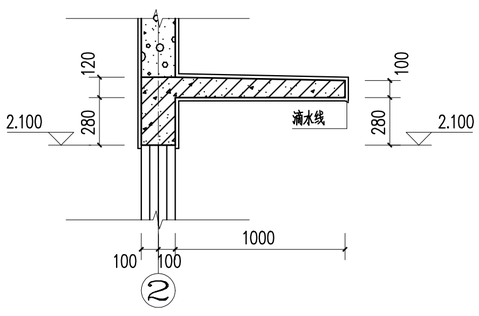

④ 1:25

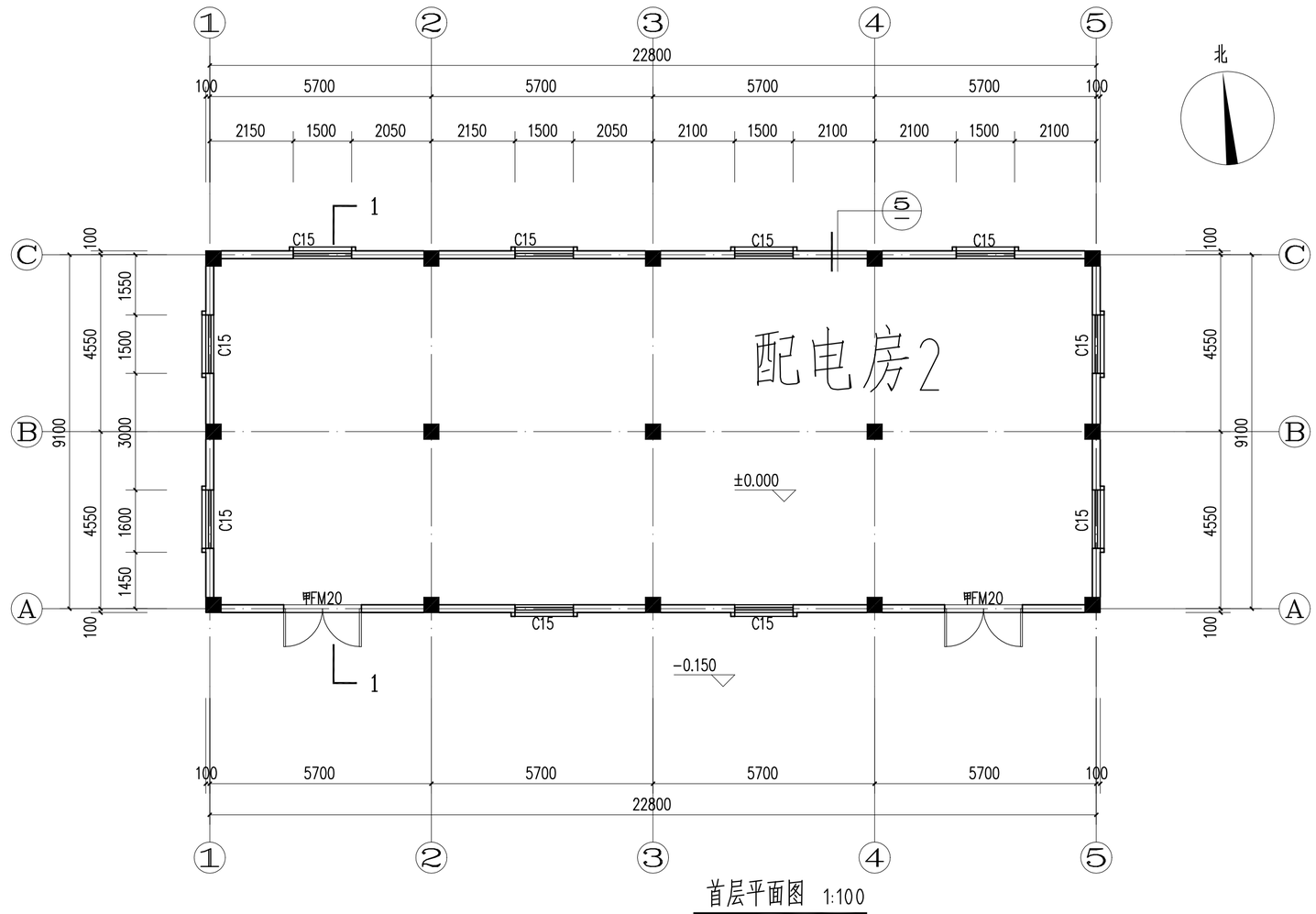

首层平面图 1:100

(配电房1)

注：应设置防雨雪和小动物从采光井、通风门、门、电缆沟等进入室内的设施。

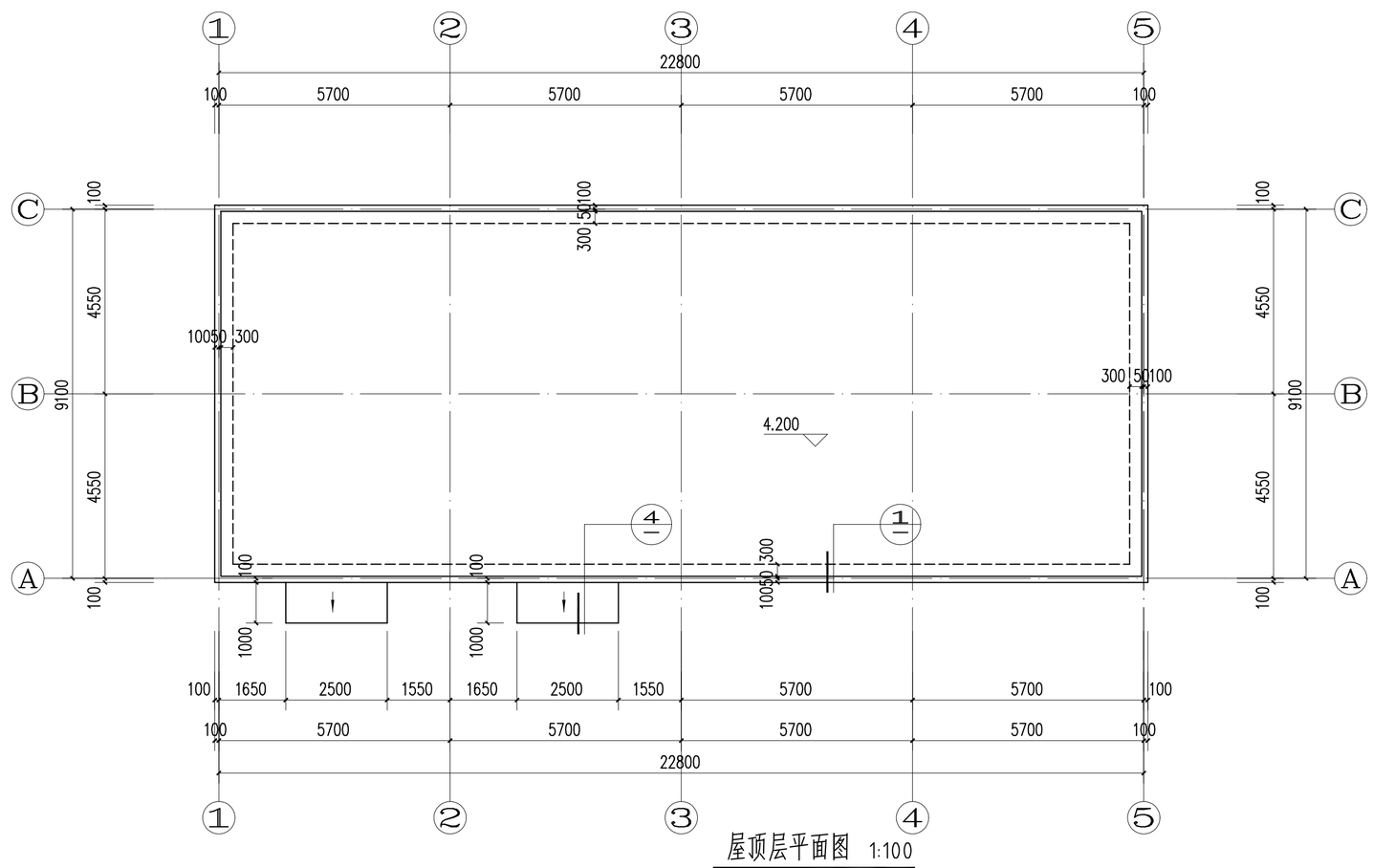

屋顶层平面图 1:100

(配电房2)

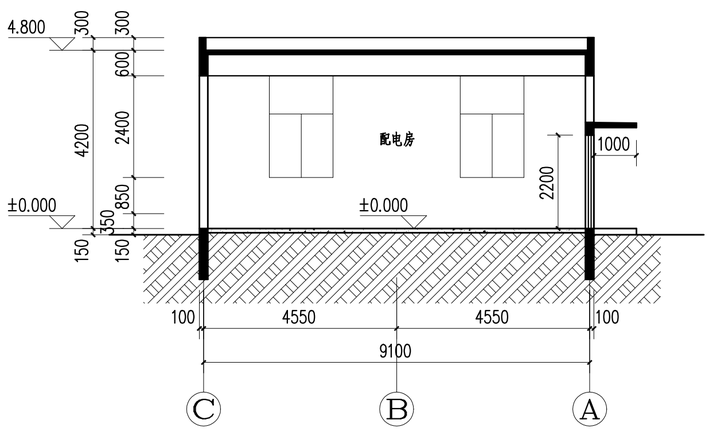

1-1剖面图 1:100

(配电房2)

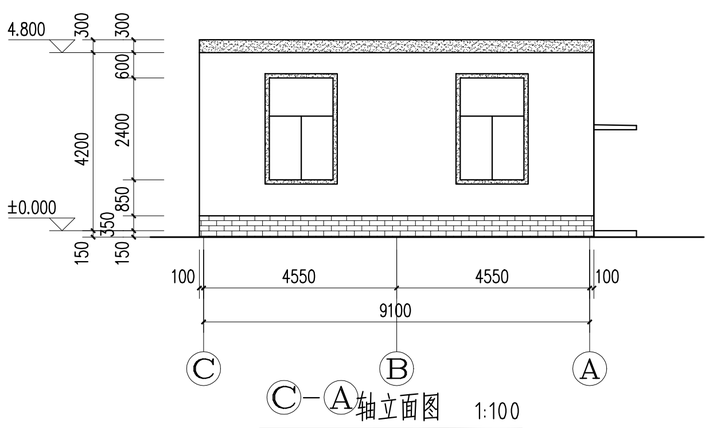

Ⓒ-Ⓐ轴立面图 1:100

(配电房2)

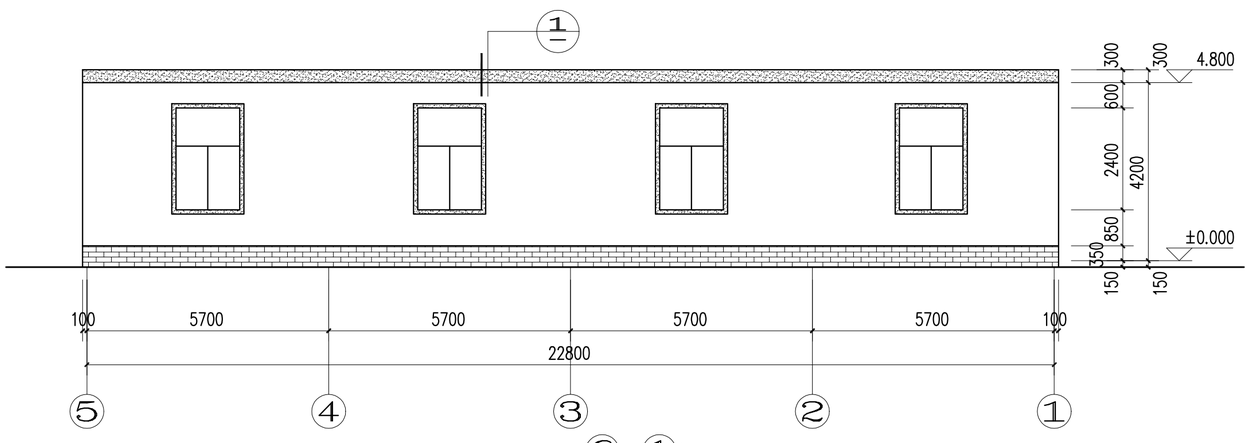

⑥-①轴立面图 1:100

(配电房2)

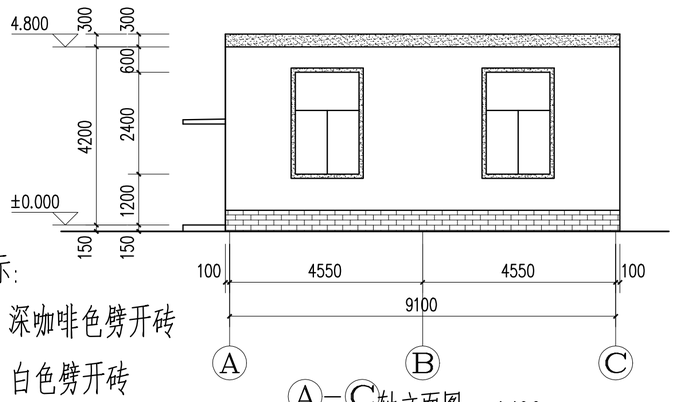

Ⓐ-Ⓒ轴立面图 1:100

(配电房2)

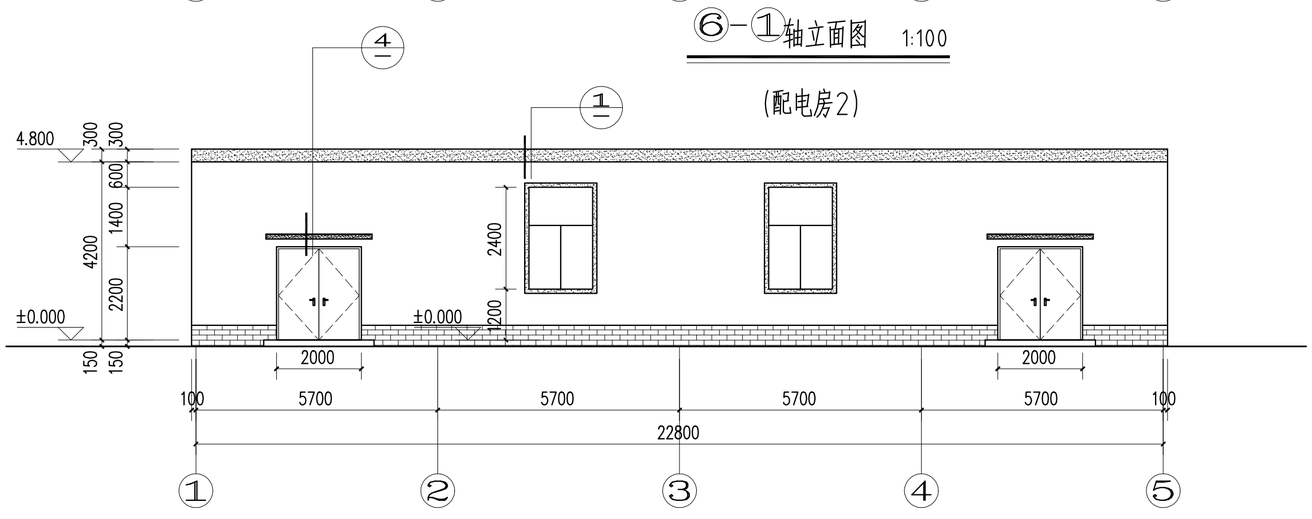

①-⑥轴立面图 1:100 (配电房2)

外墙砖图示:

- 深咖啡色劈开砖
- 白色劈开砖
- 浅咖啡劈开砖

修改记录		
序号	修改日期	修改内容

备注栏

区位示意图

广东诚实建设工程设计有限公司
GUANGDONG CHENGSHI CONSTRUCTION ENGINEERING DESIGN CO.,LTD
建筑专业甲级：A144003605 市政专业乙级：A244003602
人防工程乙级：A244003602 燃气专业乙级：B244003602

审 定	何振文
审 核	林志辉
项目负责	温伟达
专业负责	温伟达
校 对	钟育彬
设 计	侯高峰
建设单位	兴宁市城市投资发展有限公司
工程名称	兴宁市南部新城棚户区改造三期（宁新安置区区一期）
子项目名称	配电房2
图纸内容	一层平面图 屋顶层平面图 ①-⑤轴立面图 ⑤-①轴立面图 Ⓐ-Ⓒ轴立面图 Ⓒ-Ⓐ轴立面图 1-1剖面图 节点大样图、门窗表

项目编号	2017-093	专 业	建 筑
日 期	2017.08	设计阶段	报建图
比 例	1:100	图 号	03

盖章栏： 未盖本公司出图专用章无效

施工图审查号 梅市居审字[2017] 号

建 筑			暖 通		
结 构			给排水		
电 气			工 艺		
通 讯			自 控		

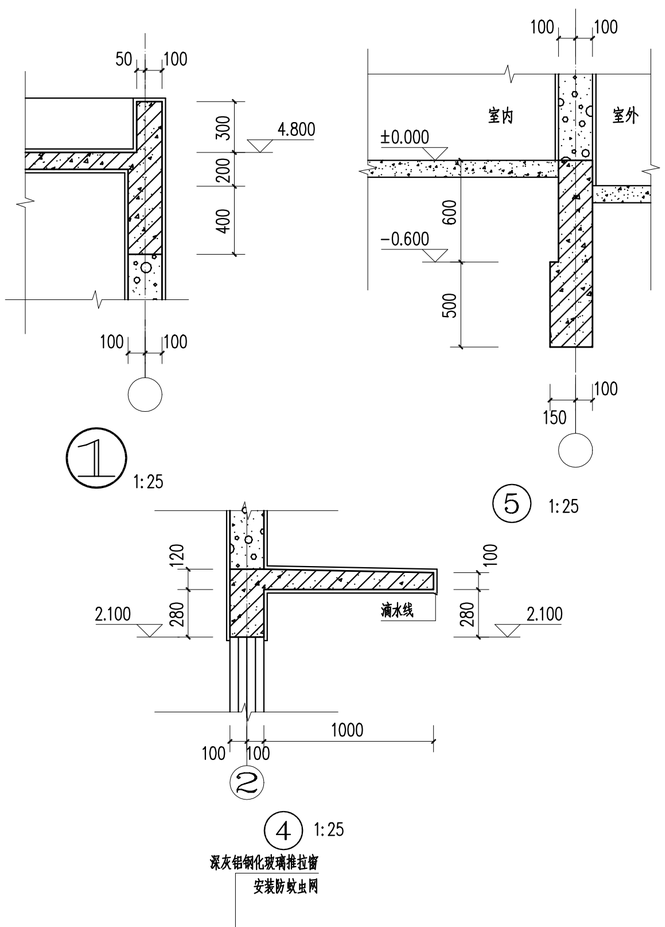

1 1:25　5 1:25　2　4 1:25

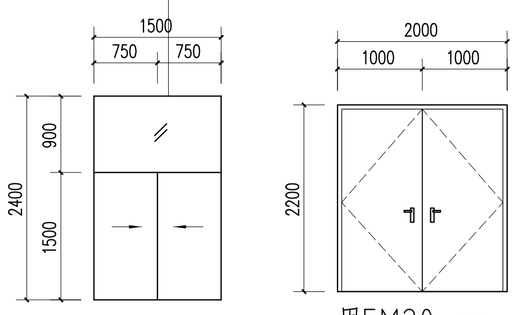

C15 1:50　甲FM20 1:50

门窗表

类型	设计编号	洞口尺寸(mm)	数量	备注
甲级防火门	甲FM20	2000X2200	3	甲级防火门（具有自动关闭功能）
普通窗	C15	1500X2400	11	深灰铝钢化玻璃推拉窗

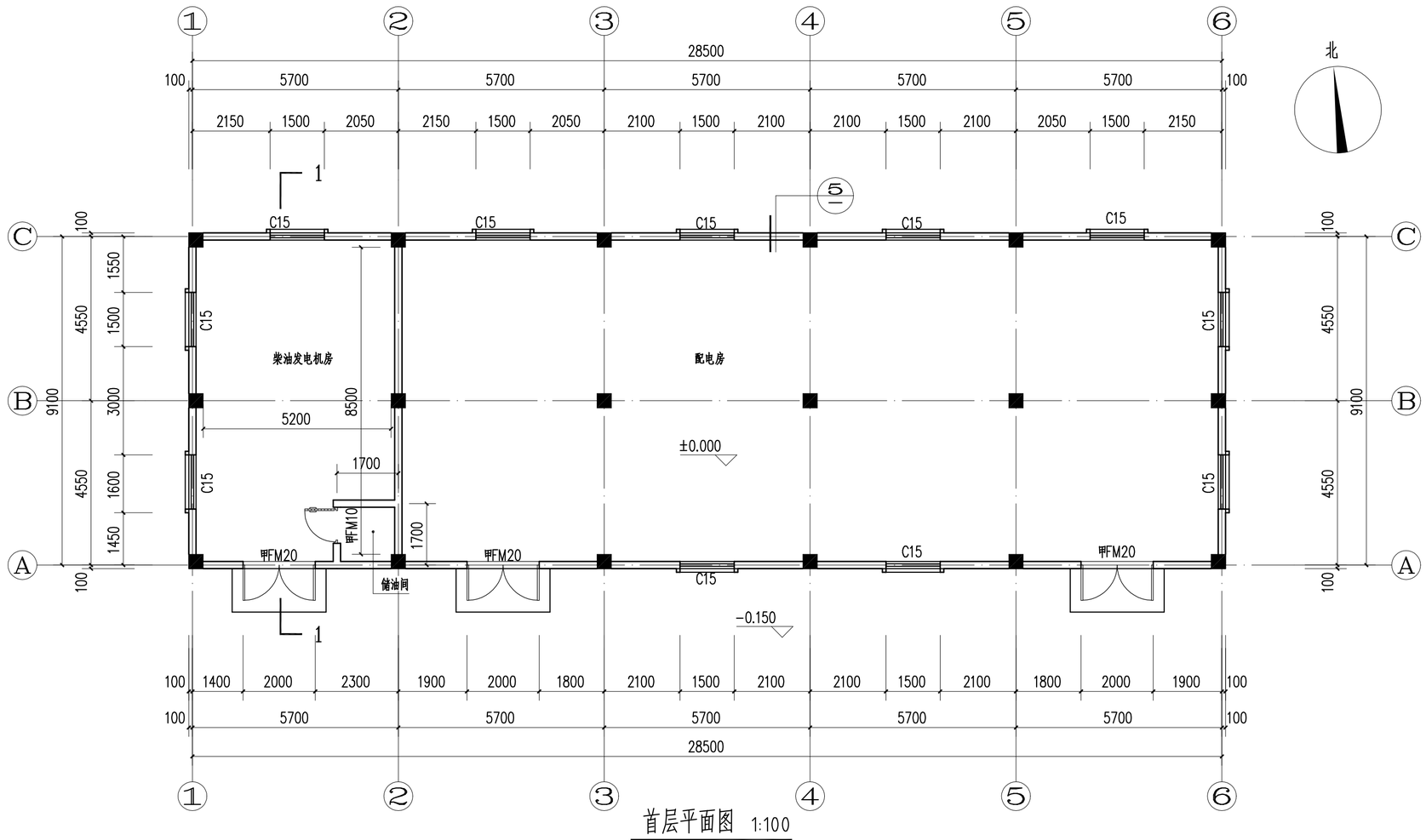

首层平面图 1:100
(配电房1)

注：应设置防雨雪和小动物从采光井、通风门、门、电缆沟等进入室内的设施。

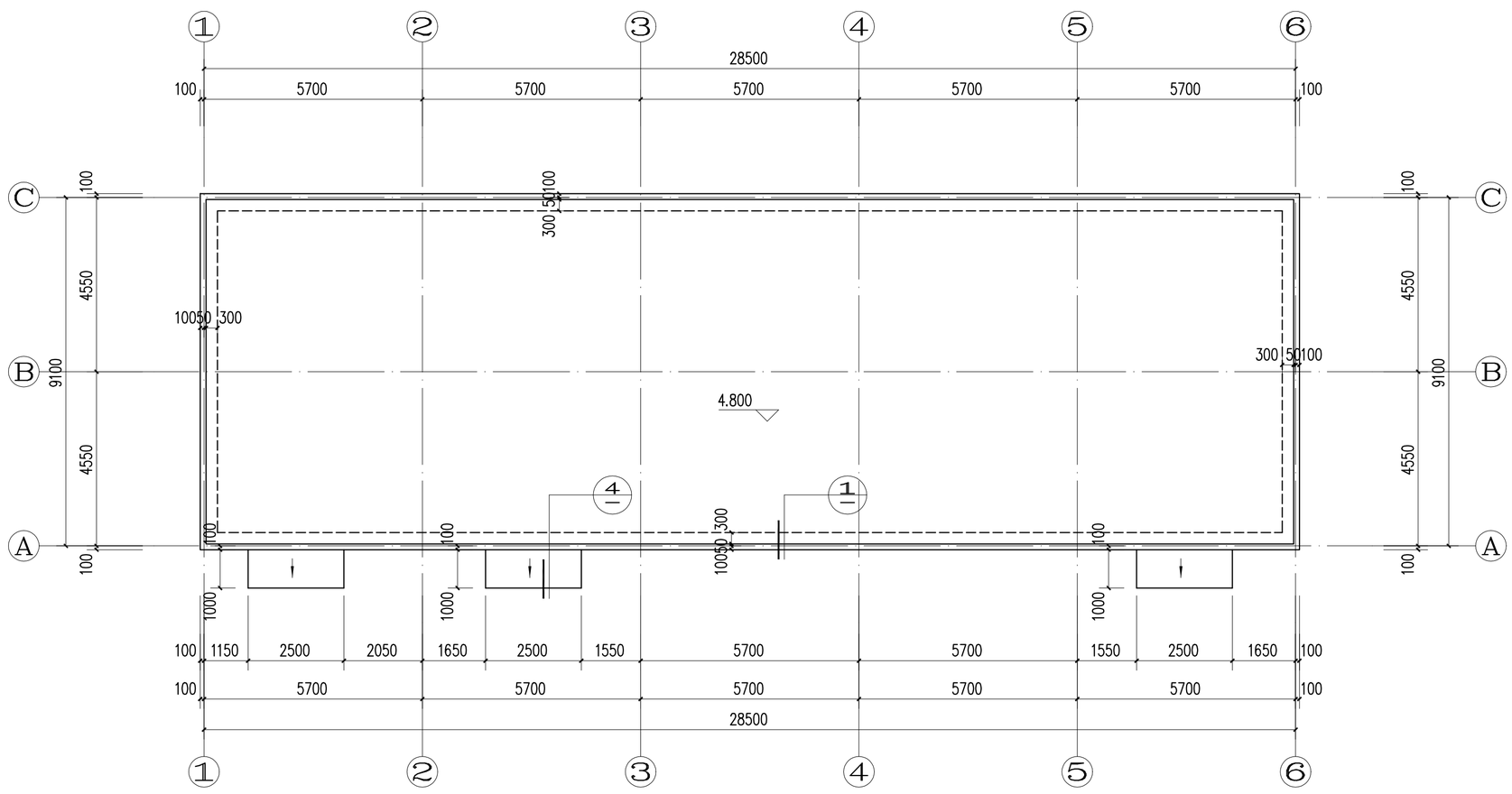

屋顶层平面图 1:100
(配电房1)

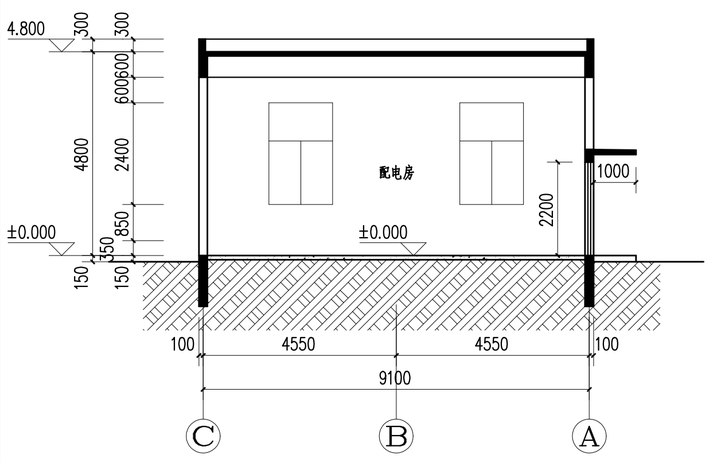

1-1剖面图 1:100
(配电房1)

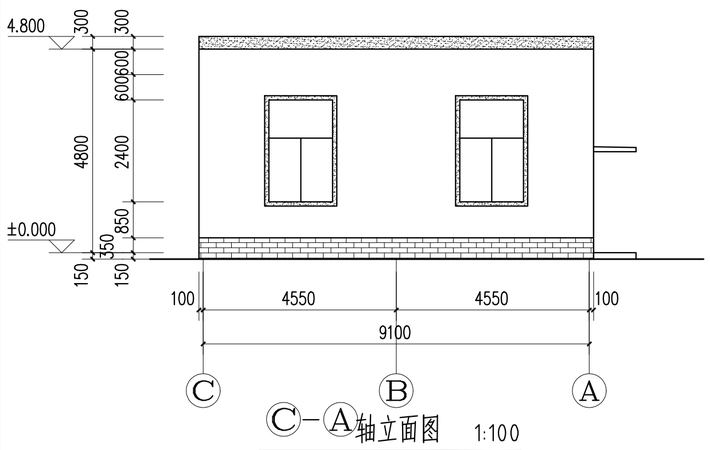

Ⓒ-Ⓐ轴立面图 1:100
(配电房1)

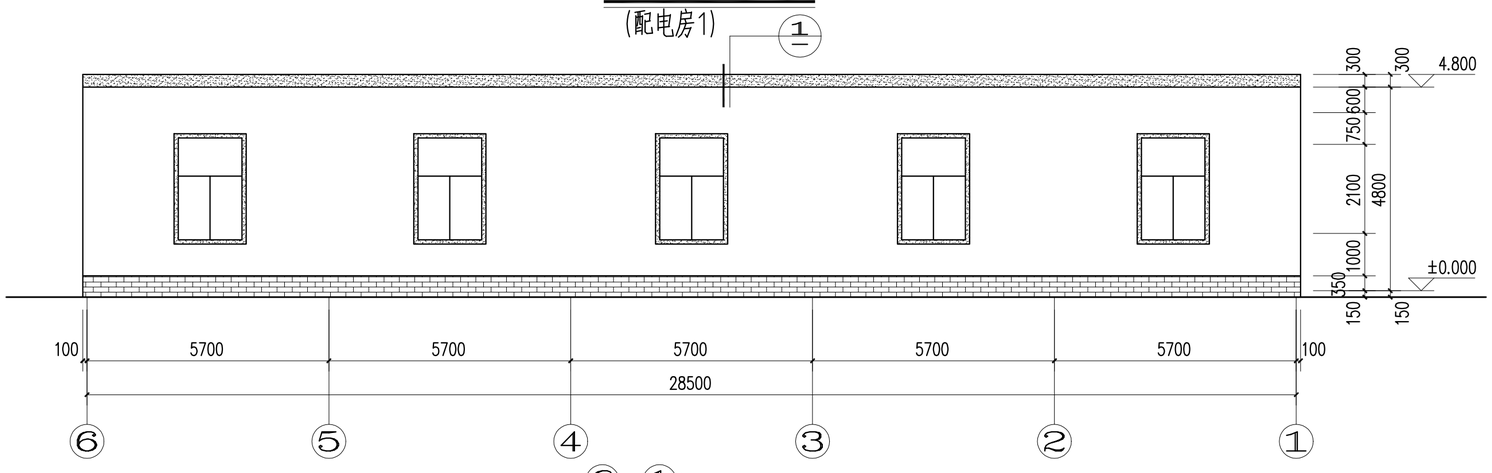

Ⓑ-①轴立面图 1:100
(配电房1)

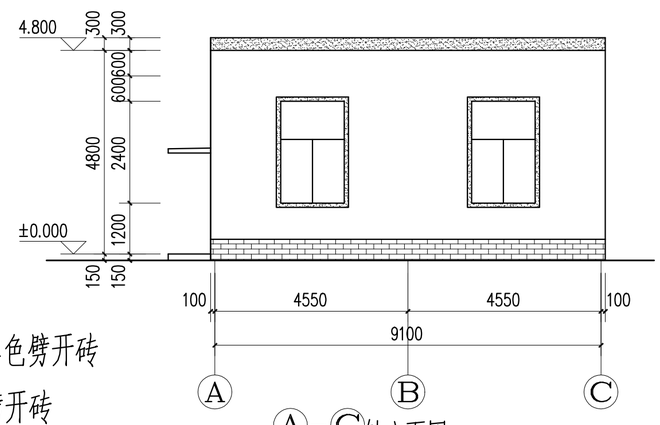

Ⓐ-Ⓒ轴立面图 1:100
(配电房1)

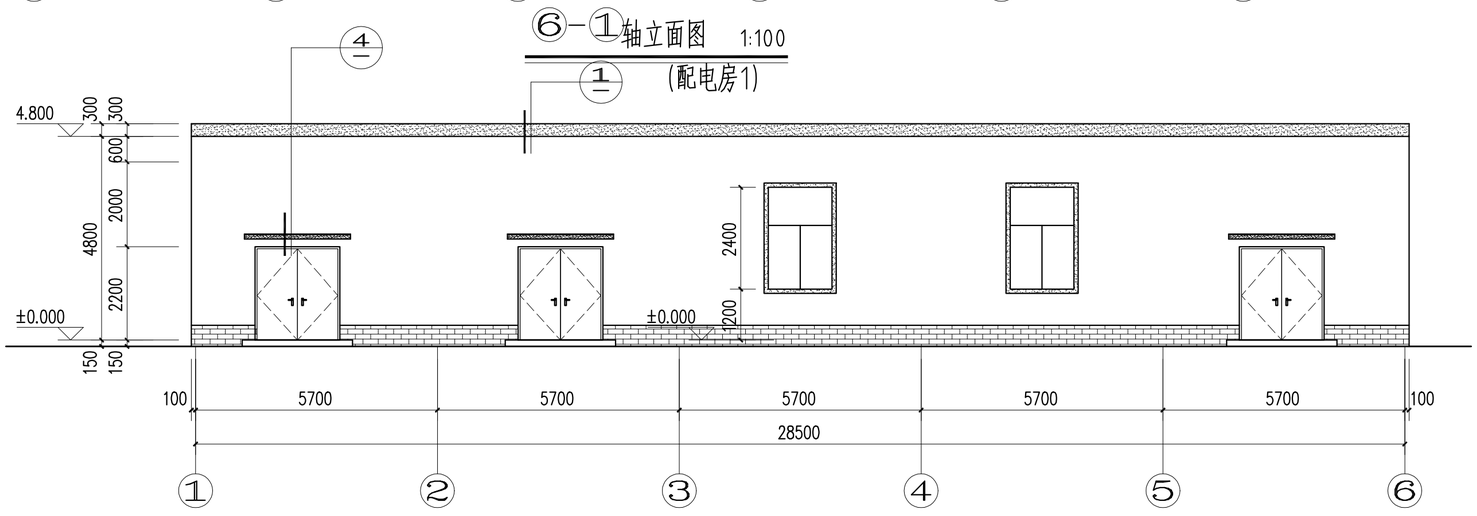

①-⑥轴立面图 1:100 (配电房1)

外墙砖图示:

- 深咖啡色劈开砖
- 白色劈开砖
- 浅咖啡劈开砖

修改记录		
序号	修改日期	修改内容

备注栏

区位示意图

广东城实建设工程设计有限公司
GUANGDONG CHENGSHI CONSTRUCTION ENGINEERING DESIGN CO.,LTD
建筑专业资质：A144003605　市政专业资质：A244003602
人防工程资质：A244003602　燃气专业资质：B244003602

审定	何振文		
审核	林志晖		
项目负责	温伟达		
专业负责	温伟达		
校对	钟育彬		
设计	侯高峰		

建设单位：兴宁市城市投资发展有限公司

工程名称：兴宁市南部新城棚户区改造三期（宁新安置区区一期）

子项目名称：配电房1

图纸内容：一层平面图、屋顶层平面图、①-⑥轴立面图、⑥-①轴立面图、Ⓐ-Ⓒ轴立面图、Ⓒ-Ⓐ轴立面图、1-1剖面图、节点大样图、门窗大样图、门窗表

项目编号	2017-093	专业	建筑
日期	2017.08	设计阶段	施建图
比例	1:100	图号	02

盖章栏：未盖本公司出图专用章无效

施工图审查号　梅市居审字[2017]　号

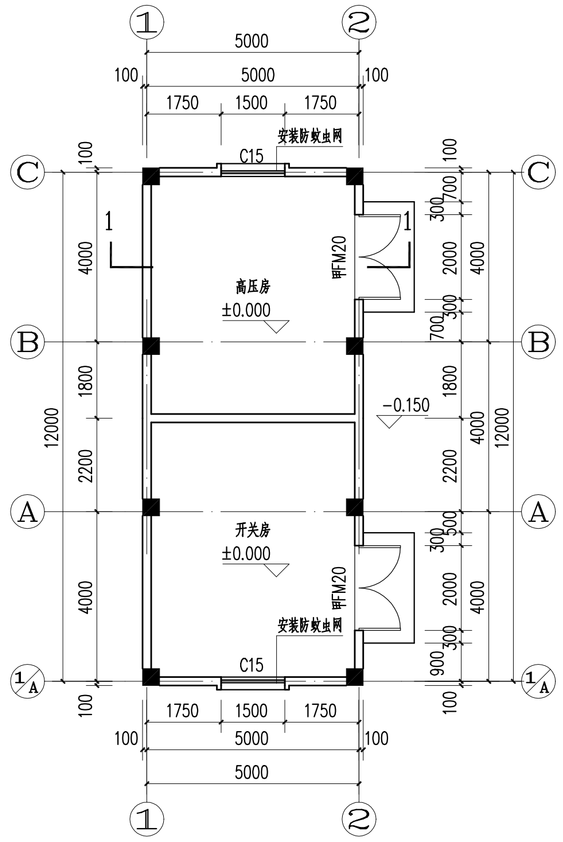

(改)一层平面图 1:100

(配电房3)

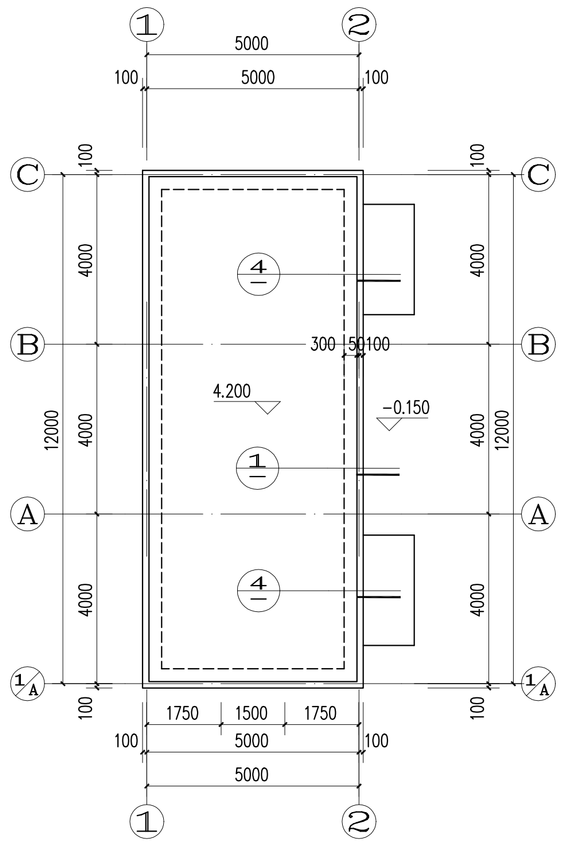

(改) 屋顶层平面图 1:100

(配电房3)

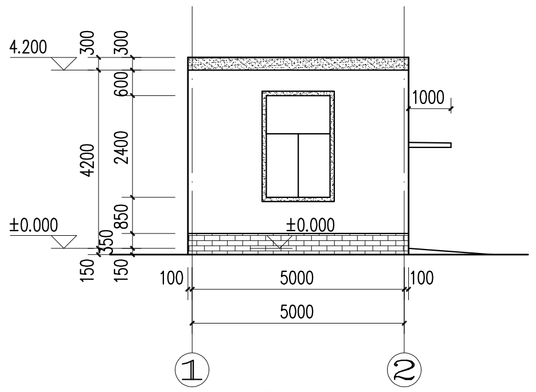

①-②轴立面图 1:100

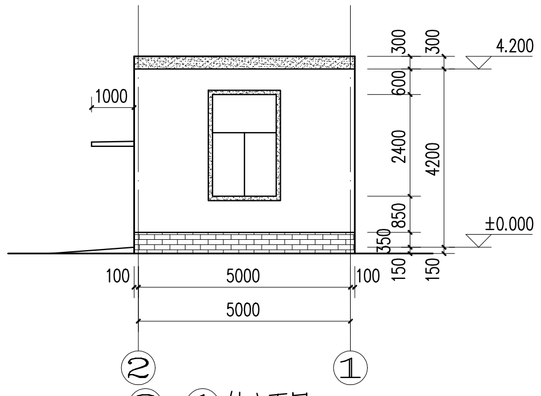

②-①轴立面图 1:100

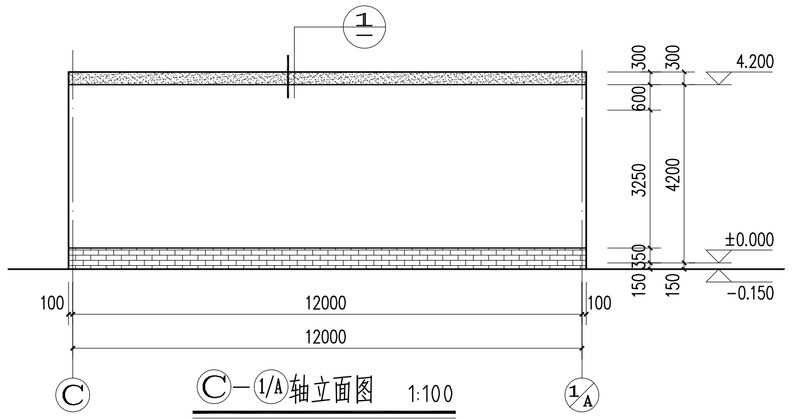

Ⓒ-1/Ⓐ轴立面图 1:100

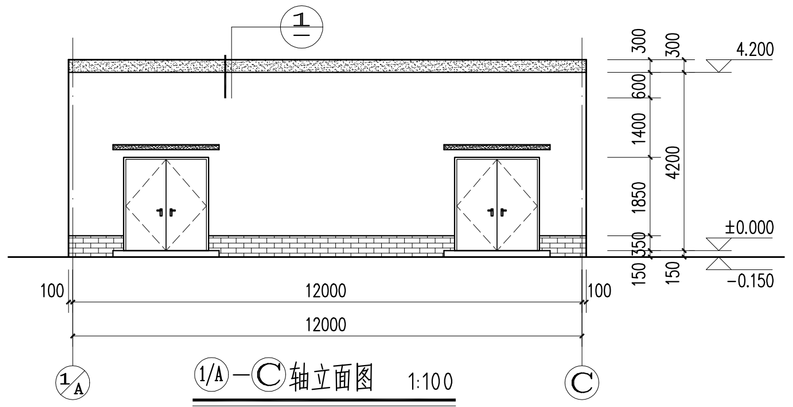

1/Ⓐ-Ⓒ轴立面图 1:100

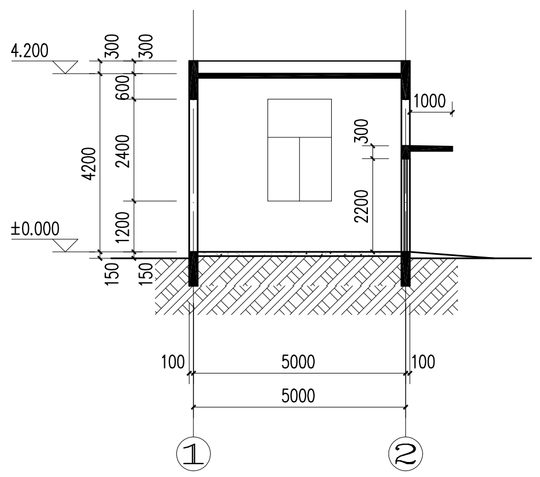

1-1剖面图 1:100

(配电房3)

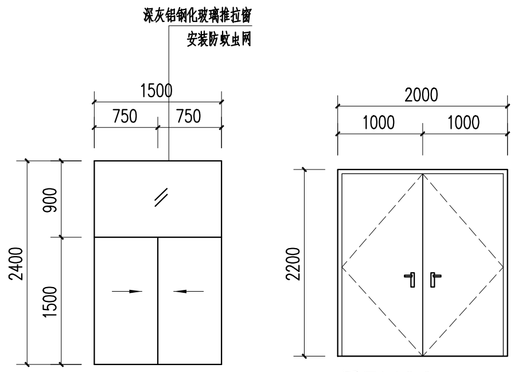

C15 1:50

甲FM20 1:50

门窗表

类型	设计编号	洞口尺寸(mm)	数量	备注
甲级防火门	甲FM20	2000X2200	2	甲级防火门（具有自动关闭功能）
普通窗	C15	1500X2400	2	混灰铝钢化玻璃推拉窗

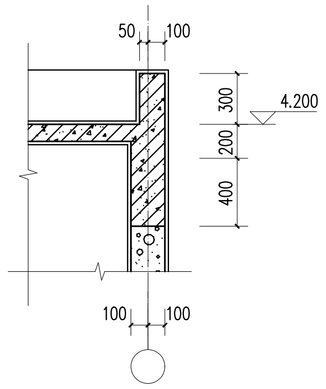

① 1:25

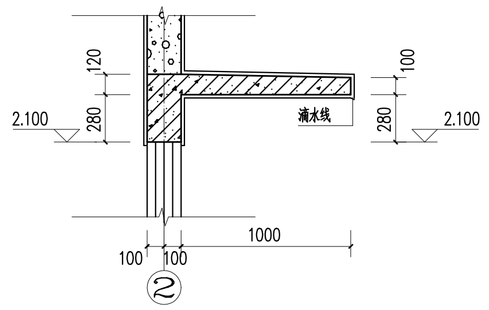

④ 1:25

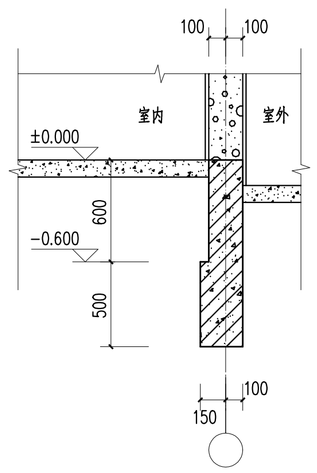

⑤ 1:25

外墙砖图示:

- 深咖啡色劈开砖
- 白色劈开砖
- 浅咖啡色劈开砖

修改记录		
序号	修改日期	修改内容

备注栏

区位示意图

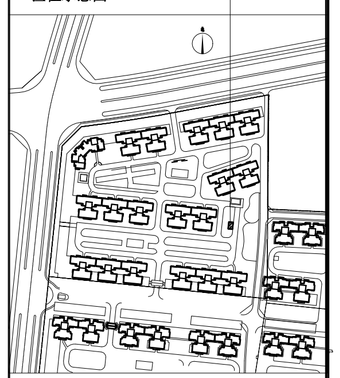

广东诚实建设工程设计有限公司
GUANGDONG CHENGSHI CONSTRUCTION ENGINEERING DESIGN CO.,LTD
建筑专业甲级:A144003605 市政专业乙级:A244003602
人防工程乙级:A244003602 勘察专业乙级:B244003602

审定	何振文
审核	林志晖
项目负责	温伟达
专业负责	温伟达
校对	钟育彬
设计	侯高峰
建设单位	兴宁市城市投资发展有限公司
工程名称	兴宁市南部新城棚户区改造三期（宁新安置区C区一期）
子项目名称	配电房3
图纸内容	一层平面图 屋顶层平面图 ①-②轴立面图 ②-①轴立面图 1/Ⓐ-Ⓒ轴立面图 Ⓒ-1/Ⓐ轴立面图 1-1剖面图 节点大样图 门窗大样图、门窗表

项目编号	2017-093	专业	建筑
日期	2017.08	设计阶段	报建图
比例	1:100	图号	04

盖章栏: 未盖本公司出图专用章无效

施工图审查号 梅市居审字[2017] 号